

MANUAL DE USUARIO

CAMA AMISSIO

MANUAL DE USUARIO

CAMA AMISSIO



Loja Ortopédica

Manual de instrucciones de montaje elaborado por el fabricante para facilitar la comprensión del uso y montaje del producto.

Si después de leer íntegramente este material sigue teniendo dudas sobre el montaje o el uso de la cama, póngase en contacto con Loja Ortopédica.

Producto distribuido por:
HappyLife - Prod. Ortoped. e Cirurg., Unip., Lda (Loja Ortopédica)

Tienda física
Av. Nossa Senhora de Fátima, 28, Loja B, 2410-140, Leiria

Tienda online
R. Dr. Arnaldo Cardoso e Cunha, 36, R/C Esquerdo, 2410-270, Leiria

T: (+351) 244 233 085 | E: info@lojaortopedica.pt

FABRICANTE

JMS – Indústria de Mobiliário Hospitalar, S.A.
Rua Zona Industrial do Bunheiro, 26
3870-021 Murtosa – Portugal
T: (+351) 234 880 018 | E: jms@jmshospitalar.com

ASISTENCIA TÉCNICA

Contacte con el distribuidor autorizado.

MU.21.096.R1.ES | 18.07.2024

ÍNDICE

1. INFORMACIÓN GENERAL 8
1.1. SÍMBOLOS 8
1.1.1. ADVERTENCIAS, PRECAUCIONES Y NOTAS 8
1.1.2. SÍMBOLOS Y ETIQUETAS DEL PRODUCTO 8
1.1.3. ETIQUETAS DE SERIE 9
1.2. NORMAS Y REGLAMENTOS 9
1.3. CONDICIONES DE ENTREGA DEL PRODUCTO 9
1.4. SEGURIDAD Y RIESGOS 10
1.4.1. INSTRUCCIONES DE SEGURIDAD 10
1.4.1.1. RIESGO DE APLASTAMIENTO 10
1.4.1.2. FUNCIONAMIENTO DE LA CAMA 10
1.4.1.3. MANIPULACIÓN Y DESPLAZAMIENTO DE LA CAMA 11
1.4.1.4. ACCESORIOS 11
1.4.1.5. RIESGOS ESPECIALES 11
1.4.1.6. LIMPIEZA Y MANTENIMIENTO 11
1.5. DESCRIPCIÓN DEL PRODUCTO 12
1.5.1. USO PREVISTO 12
1.5.2. USO CORRECTO 12
1.5.3. USO INCORRECTO 12
1.5.4. DESCRIPCIÓN DE LA CAMA 13
1.5.4.1. MATERIALES UTILIZADOS 13
1.5.4.2. CONDICIONES DE USO 14

ÍNDICE

2. ESPECIFICACIONES TÉCNICAS 15
2.1. DATOS TÉCNICOS 15
2.1.1. PARÁMETROS ELÉCTRICOS DEL SOMIER 16
2.1.2. PARÁMETROS ELÉCTRICOS DE LOS BRAZOS DE ELEVACIÓN 17
2.2. BATERÍA DE EMERGENCIA DE 9 V 18
2.3. MONTAJE DEL CABECERO/PIECERO Y RETENEDORES 19
2.3.1. EJEMPLO DE MONTAJE DEL CABECERO/PIECERO 19
2.3.2. MONTAJE DE LOS RETENEDORES DEL COLCHÓN 20
2.4. INSTALACIÓN Y PUESTA EN FUNCIONAMIENTO DE LA CAMA 20
2.5. INSTALACIÓN DEL MANDO 20
2.6. MANTENIMIENTO 21
2.7. LIMPIEZA Y DESINFECCIÓN 21
2.7.1. INSTRUCCIONES BÁSICAS ANTES DE LA LIMPIEZA 21
2.8. PROCEDIMIENTO DE LIMPIEZA 22
2.8.1. LIMPIEZA DE LOS MOTORES Y LOS MANDOS 22
2.9. PROTECCIÓN DEL MEDIO AMBIENTE (ELIMINACIÓN Y RECICLAJE) 22
2.9.1. ELIMINACIÓN Y RECICLAJE DE LOS COMPONENTES ELÉCTRICOS 22
3. INSTRUCCIONES DE USO 23
3.1. FUNCIONAMIENTO 24
3.1.1. LEYENDA Y FUNCIONES DEL MANDO 24
3.1.2. BLOQUEO DE LAS FUNCIONES DEL MANDO 25
3.1.3. GUÍA DE DETECCIÓN Y RESOLUCIÓN DE FALLOS DEL MANDO 26
3.2. ALMACENAMIENTO Y EMBALAJE 26



Información General

1. INFORMACIÓN GENERAL

Este manual contiene las instrucciones necesarias para el uso de la cama AMISSIO, referencia 10.CM.6160.1. Antes de utilizarla, lea atentamente toda la información de este manual.

1.1. SÍMBOLOS

1.1.1. ADVERTENCIAS, PRECAUCIONES Y NOTAS

ADVERTENCIA	Indica posibles riesgos en procedimientos o condiciones que, si no se siguen correctamente, pueden provocar la muerte, lesiones corporales u otras consecuencias graves.
PRECAUCIÓN	Indica posibles riesgos en procedimientos o condiciones que, si no se siguen correctamente, pueden provocar daños o fallos en el equipo.
NOTA	Explica o refuerza un procedimiento o una condición.

1.1.2. SÍMBOLOS Y ETIQUETAS DEL PRODUCTO

	Advertencia		Peligro de aplastamiento o compresión
REF	Referencia del artículo		Carga de trabajo segura
	Fabricante	LOT	Lote (orden de fabricación)
	Fecha de fabricación	SN	Número de serie
Model	Modelo de cama		Uso exclusivo en interiores
	No desechar con residuos domésticos		Leer el manual de usuario

1.1.3. ETIQUETAS DE SERIE



La etiqueta de identificación del producto contiene el modelo de la cama, los datos del fabricante, la referencia, el número de serie, la información de producción y los símbolos de seguridad aplicables.

1.2. NORMAS Y REGLAMENTOS

La cama ha sido diseñada de acuerdo con los requisitos aplicables de las siguientes normas y reglamentos:

- EN 60601-1:2006 - Equipos electromédicos - Parte 1: Requisitos generales para la seguridad básica y el funcionamiento esencial.
- EN 60601-1-2:2015 - Equipos electromédicos - Parte 1-2: Requisitos generales para la seguridad básica y el funcionamiento esencial - Norma colateral: Perturbaciones electromagnéticas - Requisitos y ensayos.
- EN 60601-1-6:2010 - Equipos electromédicos - Parte 1-6: Requisitos generales para la seguridad básica y el funcionamiento esencial - Norma colateral: Aptitud de uso.
- EN 60601-2-52:2015 - Equipos electromédicos - Parte 2-52: Requisitos particulares para la seguridad básica y el funcionamiento esencial de las camas médicas.

Todos los productos se fabrican con materias primas cuidadosamente seleccionadas y se verifican en la recepción. El proceso de fabricación sigue procedimientos internos conformes con NP EN ISO 9001:2015 y NP EN ISO 13485.

1.3. CONDICIONES DE ENTREGA DEL PRODUCTO

La cama se suministra completamente montada, excepto el cabecero/piecero y los retenedores del colchón encajables. El cabecero y el piecero se venden por separado.

Todos los componentes deben instalarse en la cama antes de utilizarla para garantizar la seguridad del usuario.

En el momento de la entrega, compruebe que la cama esté completa. Cualquier pieza que falte o daño de transporte debe comunicarse inmediatamente y por escrito al proveedor.



Al mover o transportar la cama, asegúrese de que los frenos estén liberados. Las ruedas están diseñadas para uso interior sobre suelos lisos y limpios (baldosas cerámicas, linóleo, madera y superficies similares). Las ruedas pueden dañarse si la cama se desplaza sobre suelos rugosos, irregulares o sucios.

1.4. SEGURIDAD Y RIESGOS

1.4.1. INSTRUCCIONES DE SEGURIDAD

Antes de utilizar la cama, lea atentamente el manual de instrucciones. Esto ayudará a prevenir lesiones o daños en el equipo causados por una manipulación incorrecta. Limpie y desinfecte la cama antes del primer uso.

El fabricante no acepta responsabilidad alguna por daños, lesiones o accidentes derivados de negligencia o de una manipulación incorrecta de la cama.

Las recomendaciones de seguridad para el funcionamiento de la cama y todas las instrucciones relativas a los movimientos deben respetarse estrictamente.

1.4.1.1. RIESGO DE APLASTAMIENTO

- Antes de bajar la cama, asegúrese de que el suelo situado debajo esté completamente despejado. Cualquier objeto bajo la cama puede resultar dañado, provocar inestabilidad o dañar la cama.
- Al bajar la cama, tenga cuidado para asegurarse de que ninguna parte del cuerpo quede atrapada debajo.
- No guarde la fuente de alimentación debajo de la cama.
- Evite que los niños utilicen el sistema de control y mantenga a los animales alejados de la cama antes de activar cualquier función.
- Al accionar una función de ajuste, no debe haber objetos ni extremidades dentro de la zona de movimiento del somier. Existe riesgo de aplastamiento.
- Si el estado físico o mental del paciente lo requiere, bloquee el mando cuando no se esté utilizando (llave de bloqueo).
- Puede ser aconsejable mantener el mando fuera del alcance del paciente si su situación clínica así lo requiere.
- Los ajustes de la cama solo deben ser realizados por personas debidamente instruidas o en presencia de una persona instruida.
- No guarde nunca ningún objeto debajo de la cama.

1.4.1.2. FUNCIONAMIENTO DE LA CAMA

- Utilice la cama únicamente para su finalidad prevista y cuando se encuentre en perfecto estado de funcionamiento.
- La cama solo debe ser manipulada por personas cuyos conocimientos y experiencia práctica garanticen un uso correcto.
- Asegúrese de que la cama sea utilizada únicamente por pacientes adultos (véase la sección 1.5.2).
- Asegúrese de que el paciente, si su estado médico lo permite, haya sido informado sobre el funcionamiento de la cama y todas las instrucciones de seguridad aplicables.
- La cama está destinada exclusivamente al uso en interiores.
- Desplace la cama únicamente sobre suelos firmes y nivelados.

1.4.1.3. MANIPULACIÓN Y DESPLAZAMIENTO DE LA CAMA

- El paciente solo debe sentarse o tumbarse en la cama cuando todas las secciones articuladas estén en posición horizontal, para evitar daños en las articulaciones y el motor.
- No utilice la cama si se detectan fallos o anomalías que puedan causar lesiones a usuarios o pacientes.
- Ajuste la altura y la inclinación del somier de acuerdo con la constitución, el estado y la situación clínica del paciente.
- Al mover cualquier parte de la cama, tenga cuidado con el paciente y el entorno para evitar atrapamientos o aplastamientos.
- Al elevar la cama, tenga en cuenta los accesorios fijados a ella para evitar daños.
- Al desplazar la cama, desenchufe, asegure o coloque el cable en una posición segura para evitar que se dañe.

1.4.1.4. ACCESORIOS

- Para evitar fallos, utilice únicamente accesorios y colchones originales suministrados por el fabricante.
- Asegúrese de que la cama y sus componentes solo sean sustituidos o modificados con la autorización del fabricante.

1.4.1.5. RIESGOS ESPECIALES

- Si el cable de alimentación está dañado, existe riesgo de descarga eléctrica.
- Los materiales utilizados en la cama son resistentes al calor; no obstante, mantenga la cama alejada de altas temperaturas, productos inflamables y fuentes de ignición.
- Las ruedas deben permanecer siempre frenadas (excepto durante el desplazamiento de la cama), esté ocupada o no.
- No sobrecargue la cama por encima de la carga máxima especificada.

1.4.1.6. LIMPIEZA Y MANTENIMIENTO

- El mantenimiento y la instalación deben ser realizados exclusivamente por profesionales cualificados.
- Desconecte el cable de alimentación antes de limpiar o realizar el mantenimiento de la cama.
- Durante las reparaciones, utilice únicamente materiales y componentes suministrados por el fabricante para garantizar el funcionamiento correcto y la seguridad.
- Modifique la cama o sus componentes únicamente con la autorización del fabricante.
- Inspeccione la cama al menos una vez al año para comprobar el desgaste de las piezas móviles y articuladas.

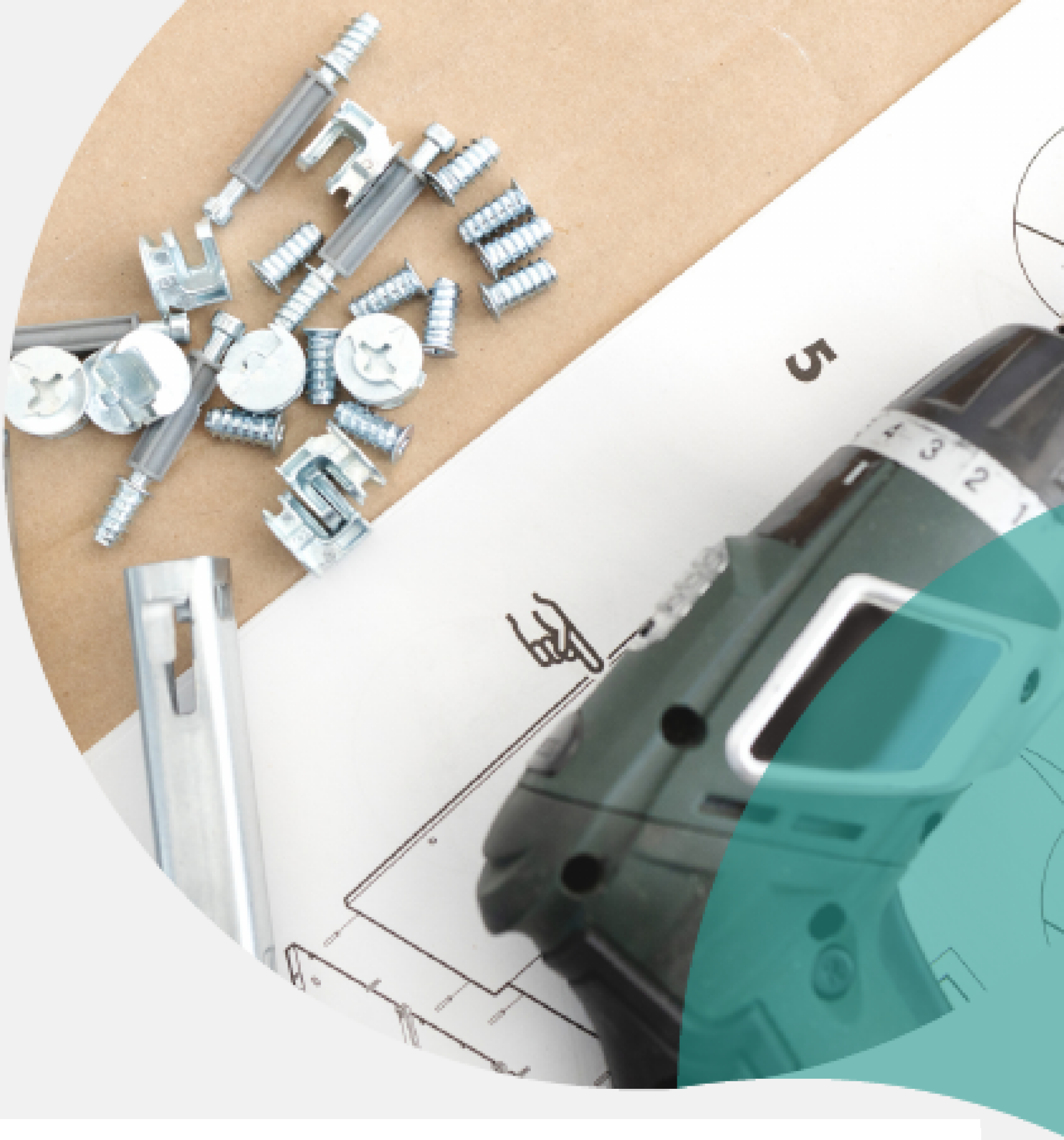

Especificaciones Técnicas

1.5. DESCRIPCIÓN DEL PRODUCTO

1.5.1. USO PREVISTO

La cama está destinada a proporcionar a los pacientes con enfermedad de Alzheimer comodidad y una mejor calidad de vida durante el descanso, facilitando la entrada y salida de la cama y haciendo más sencillas las tareas de los cuidadores. Está destinada a servir de apoyo al paciente para la monitorización, el tratamiento o el alivio de una enfermedad, lesión o discapacidad.

ADVERTENCIA Este modelo AMISSIO debe equiparse con barandillas laterales y cabecero/piecero para mejorar las condiciones de seguridad del paciente.

PRECAUCIÓN Todas las acciones de manipulación de la cama deben realizarse de acuerdo con el manual. Cualquier otra acción incompatible con este manual o con el uso previsto de la cama es responsabilidad del usuario.

1.5.2. USO CORRECTO

Esta cama es adecuada para las siguientes condiciones:

PACIENTES

- Peso máximo del paciente: 135 kg
- Peso > 40 kg
- Altura > 146 cm
- Índice de masa corporal (IMC) > 17
- La carga total, incluidos el colchón y los accesorios, no debe superar la SWL (carga de trabajo segura): 170 kg

PROFESIONALES

- Equipo médico cualificado
- Cualquier persona familiarizada con el manual de usuario
- Pacientes (si su estado médico lo permite)

LUGAR DE USO

Entornos de aplicación 3 y 4 de acuerdo con IEC 60601-2-52:2009 / Corr.1:2010 / AMD:2015-03.

1.5.3. USO INCORRECTO

Cualquier uso no descrito en el manual de usuario.

1.5.4. DESCRIPCIÓN DE LA CAMA

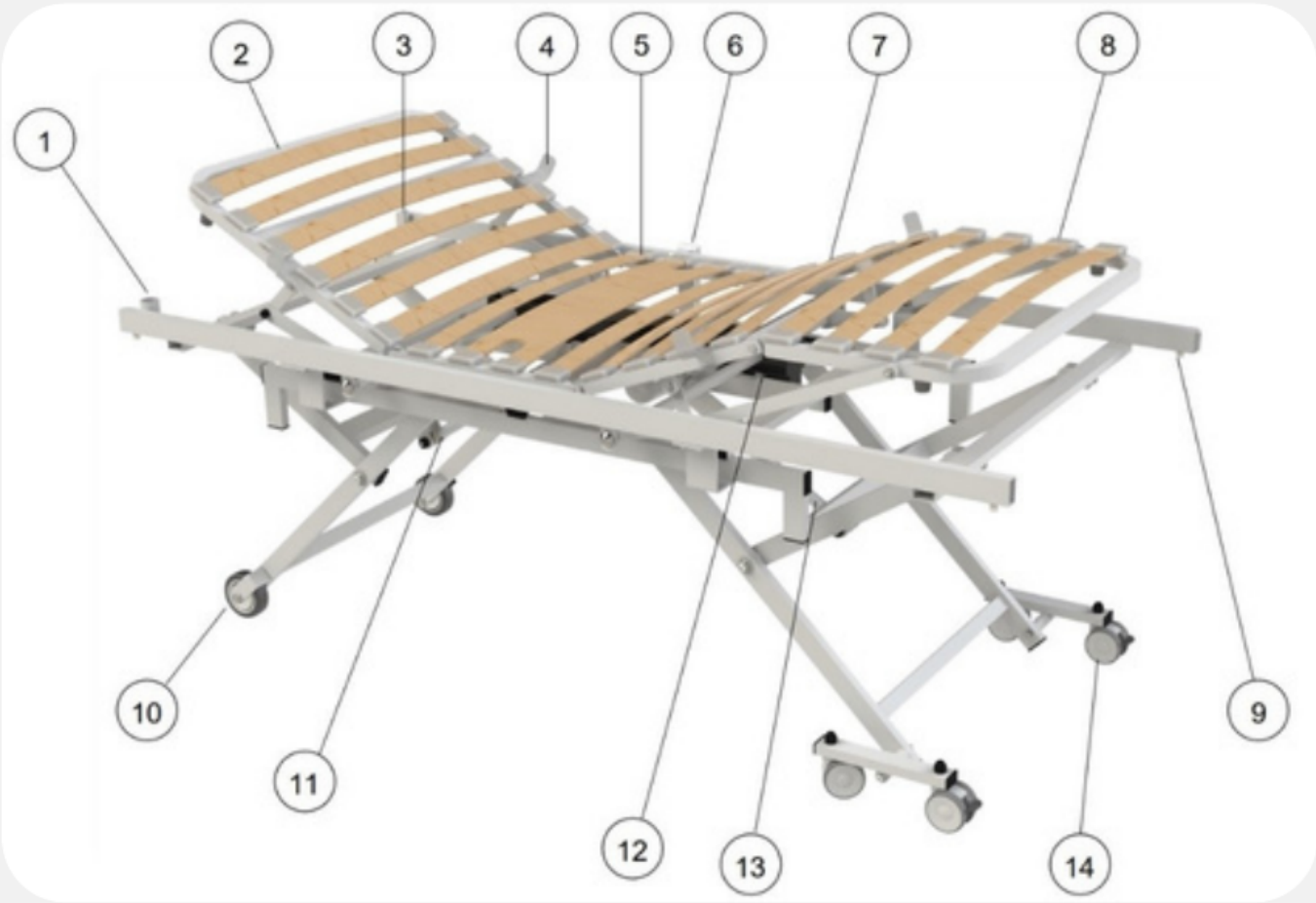

Figura 1 - Cama AMISSIO

N.º	Descripción	N.º	Descripción
1	Alojamiento para columna de suspensión	8	Sección de los pies
2	Sección del respaldo	9	Tornillo M8x16 para fijación del cabecero
3	Alojamiento para portasueros	10	Ruedas Ø100 mm
4	Retenedor de colchón encajable	11	Motor de elevación
5	Sección fija	12	Motor del somier
6	Mando	13	Motor de elevación
7	Sección de las piernas	14	Ruedas dobles Ø75 mm

1.5.4.1. MATERIALES UTILIZADOS

- Estructura compuesta por soporte de somier y chasis con sistema de elevación, fabricada principalmente en acero con revestimiento epoxi.
- Color estándar: estructura gris.

1.5.4.2. CONDICIONES DE USO

La cama debe utilizarse en interiores, respetando las siguientes condiciones ambientales:

- Temperatura: +10 °C a +40 °C
- Humedad: 30% a 75%
- Presión atmosférica: 700 hPa a 1060 hPa



ADVERTENCIA La cama no debe utilizarse en presencia de productos inflamables.

Las instalaciones eléctricas deben cumplir las normas locales de seguridad de las instalaciones eléctricas para garantizar una protección adecuada del equipo. En caso de duda, desconecte siempre el enchufe de la toma de corriente si existe inestabilidad eléctrica.

2. ESPECIFICACIONES TÉCNICAS

2.1. DATOS TÉCNICOS

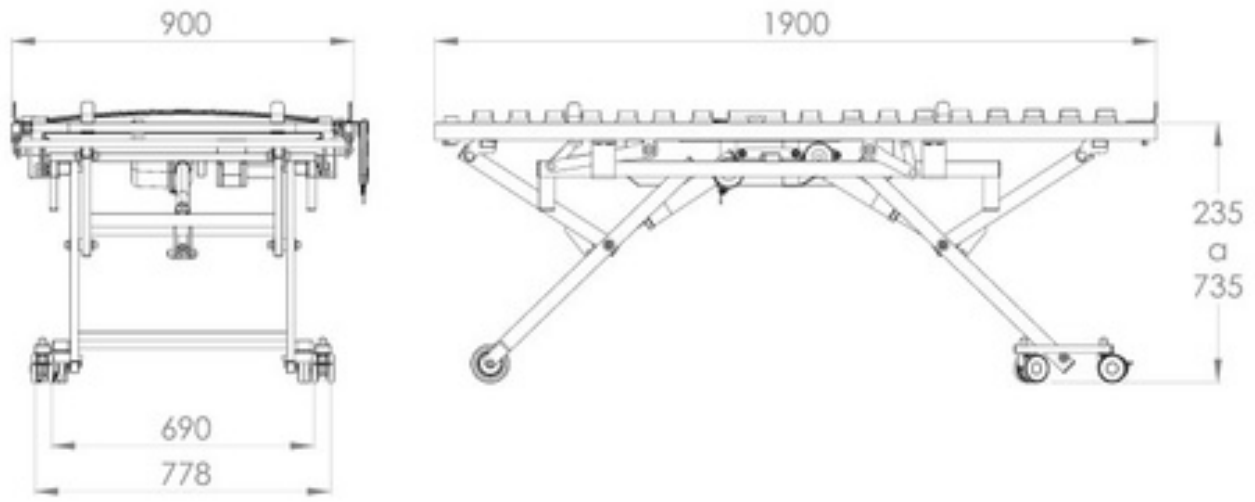

Figura 2 - Dimensiones generales

Especificación	**Valor**
Longitud del somier:	1900 mm
Anchura del somier:	900 mm
Anchura útil de la cama:	790 mm
Dimensiones de las secciones:	Respaldo 595 x 790 mm Fija 400 x 790 mm Piernas 390 x 790 mm Pies 415 x 790 mm
Altura regulable del soporte del somier:	235 - 735 mm
Ángulo regulable de la sección del respaldo:	0° a 70°
Ángulo regulable de la sección de los muslos:	0° a 15°
Ángulo de la posición Trendelenburg:	15°
Ángulo de la posición Anti-Trendelenburg:	15°
Peso máximo de la cama (sin cabecero/piecero):	56 kg
Peso máximo del paciente:	135 kg
SWL (carga de trabajo segura):	170 kg

2.1.1. PARÁMETROS ELÉCTRICOS DEL SOMIER

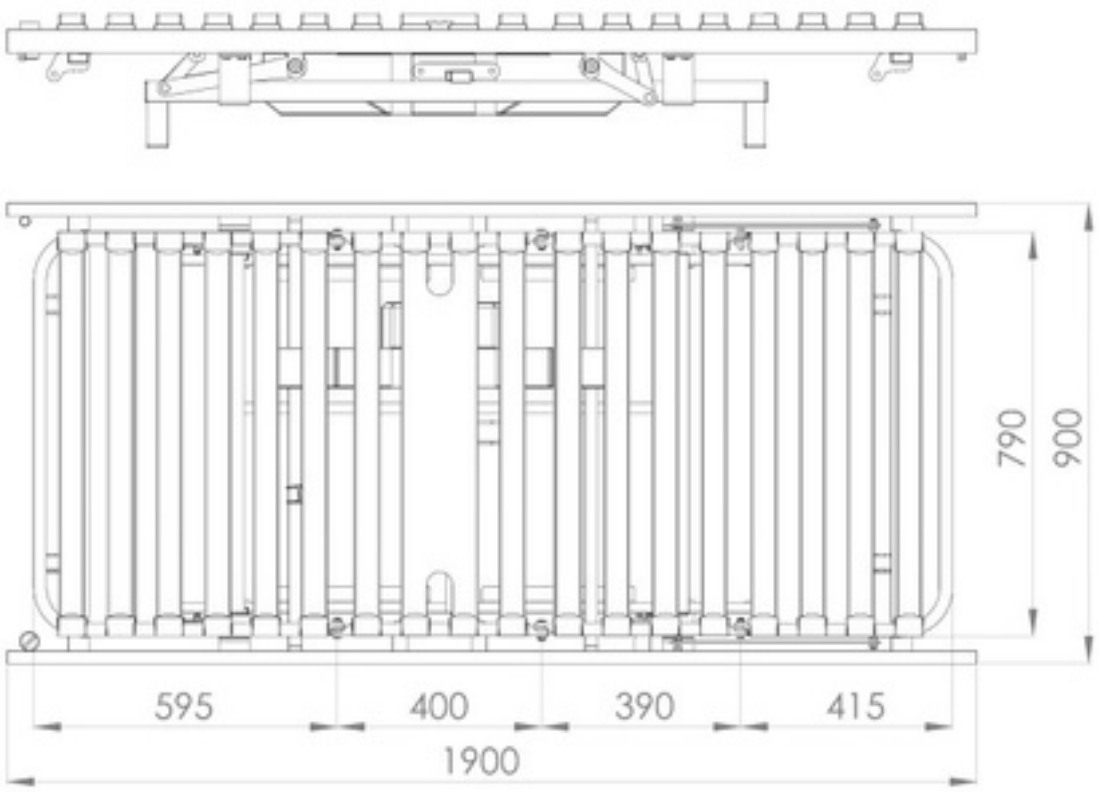

Figura 3 - Somier de la cama AMISSIO



Figura 4 - Somier de la cama AMISSIO

Parámetro	**Valor**
Alimentación eléctrica:	230 V, +/- 10%, 50-60 Hz
Tensión de funcionamiento:	24 V CC
Protección contra agua y polvo:	IPX4
Nivel de ruido:	≤ 65 dB
Funcionamiento del motor eléctrico:	15%, máx. 2 min en funcionamiento / 12 min en reposo; máx. 5 ciclos/min.

2.1.2. PARÁMETROS ELÉCTRICOS DE LOS BRAZOS DE ELEVACIÓN

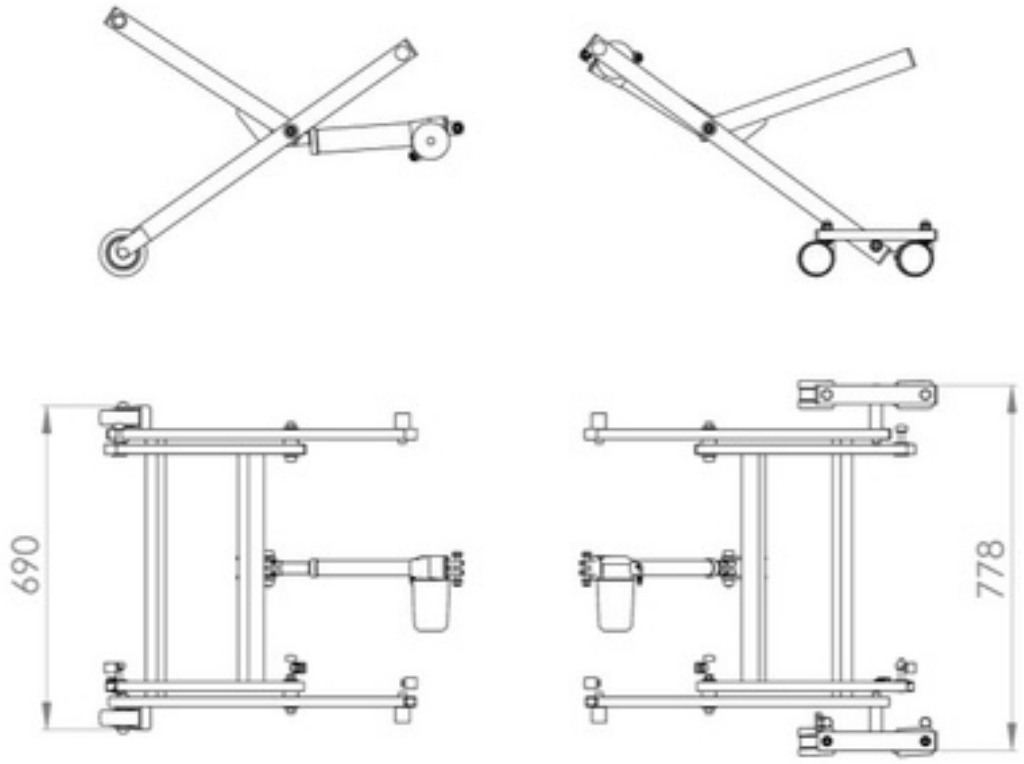

Figura 5 - Elevación de la cama AMISSIO

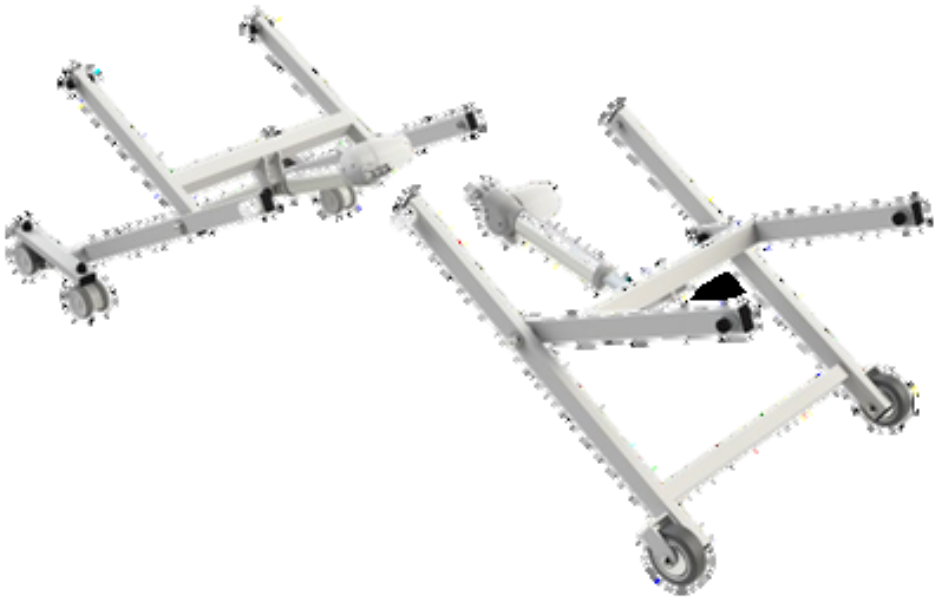

Figura 6 - Elevación de la cama AMISSIO

Parámetro	**Valor**
Alimentación eléctrica:	230 V, +/- 10%, 50-60 Hz
Tensión de funcionamiento:	24 V CC
Protección contra agua y polvo:	IPX4
Nivel de ruido:	≤ 65 dB
Funcionamiento del motor eléctrico:	15%, máx. 2 min en funcionamiento / 12 min en reposo; máx. 5 ciclos/min.

2.2. BATERÍA DE EMERGENCIA DE 9 V

La batería de 9 V permite devolver la cama a la posición de descanso en cualquier momento, independientemente de la alimentación eléctrica principal.



Figura 7 - Batería de 9 V

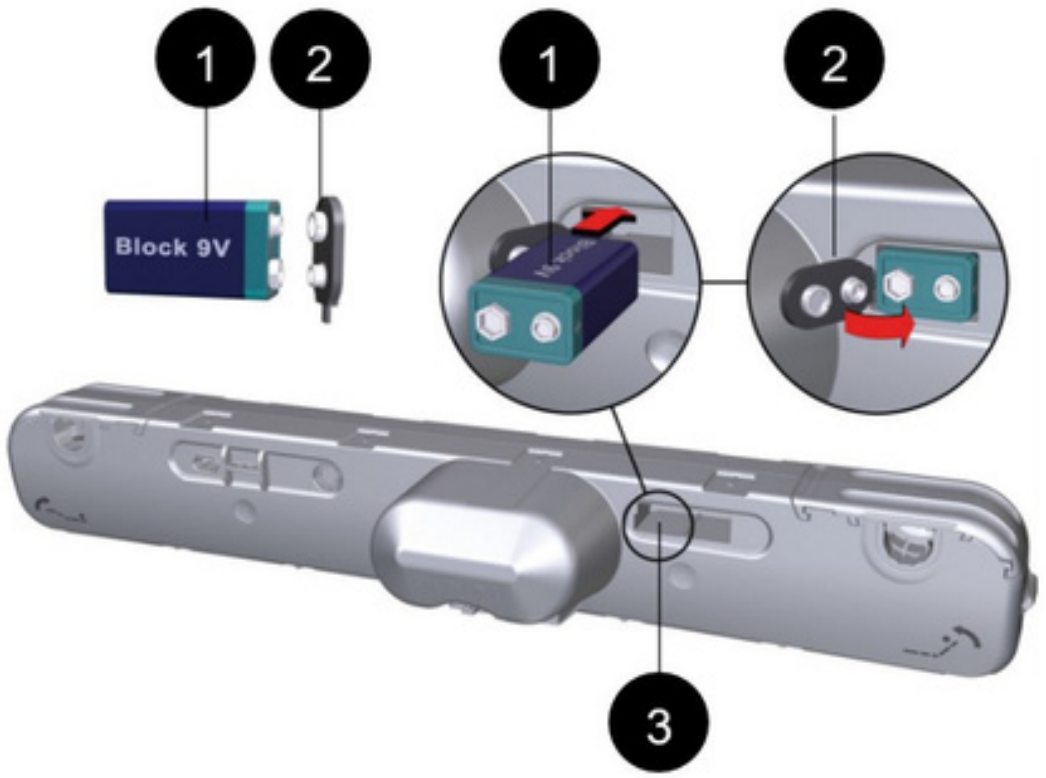

Figura 8 - Conexión de la batería

N.º	Designación
1	Batería de 9 V
2	Clip de la batería
3	Compartimento de la batería

2.3. MONTAJE DEL CABECERO/PIECERO Y RETENEDORES

2.3.1. EJEMPLO DE MONTAJE DEL CABECERO/PIECERO - MODELO 10.AC.1089.1

Apriete los tornillos con una llave fija de 16 mm (llave no incluida).

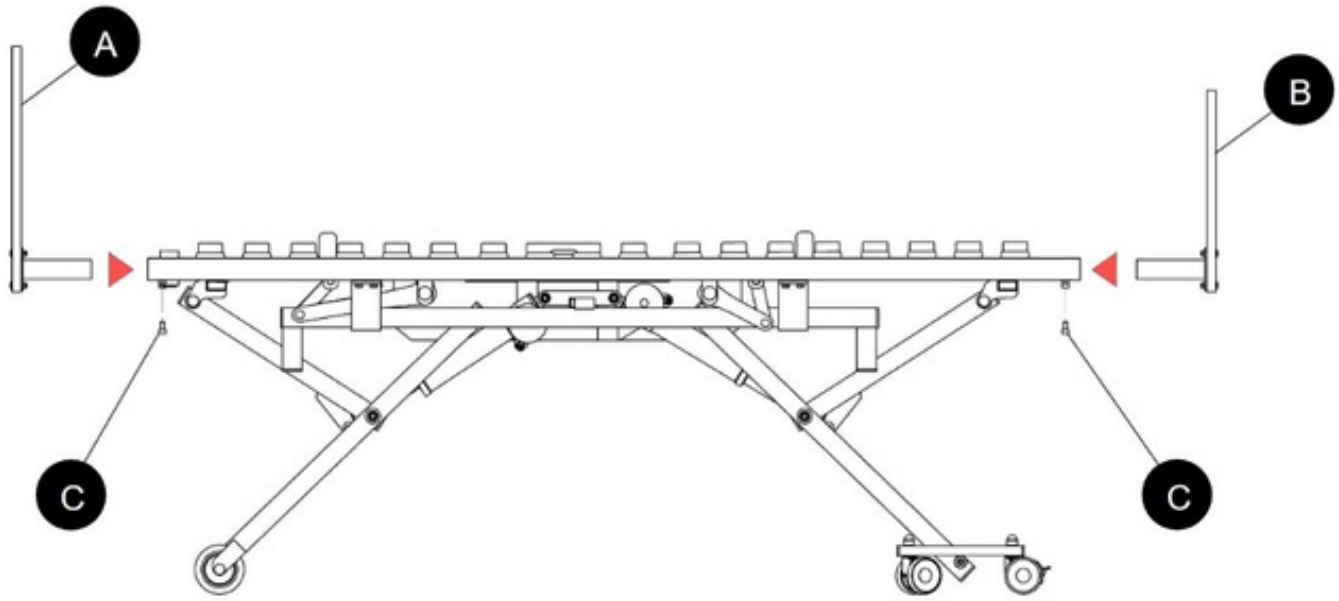

Figura 9 - Montaje del cabecero, modelo 10.CM.1089.1

N.º	Cant.	Descripción
A	1	Cabecero
B	1	Piecero
C	4	Tornillo Allen M8x16

El cabecero y el piecero se venden por separado. Hay varios modelos disponibles; para elegir el modelo que mejor se adapte a la cama, póngase en contacto con el distribuidor.



Figura 10 - Cabecero/piecero montado

2.3.2. MONTAJE DE LOS RETENEDORES DEL COLCHÓN



Figura 11 - Retenedores del colchón encajados en el somier

Preste atención a la posición de los retenedores del colchón. No deben colocarse sobre las articulaciones, ya que podrían dificultar el movimiento de la cama y dañar el material.

2.4. INSTALACIÓN Y PUESTA EN FUNCIONAMIENTO DE LA CAMA

- Si la temperatura durante el transporte o almacenamiento es diferente de la temperatura de funcionamiento recomendada (véase la sección 1.5.4.2), deje la cama desconectada de la red durante 24 horas para que se adapte a las condiciones ambientales.
- Conecte la cama a la red eléctrica.
- Para comprobar las partes articuladas del somier, suba y baje cada una hasta su posición máxima.
- Compruebe todas las funciones del mando.

2.5. INSTALACIÓN DEL MANDO

El mando y los componentes eléctricos de la cama vienen preinstalados de fábrica y, por tanto, no requieren montaje. No obstante, antes del primer uso, compruebe que todos los componentes estén correctamente conectados.

Para garantizar la seguridad, los componentes eléctricos vienen sellados de fábrica. Su apertura daña los precintos e indica que han sido abiertos o manipulados. El fabricante no asume la garantía de los artículos cuyo precinto esté dañado.

2.6. MANTENIMIENTO

Debido a que algunas piezas de la cama están sometidas a desgaste por el uso, la limpieza y la desinfección, inspeccione los siguientes elementos al menos una vez cada 3 meses:

- Tornillos.
- Articulaciones y tornillos de las secciones del somier y del motor; límpielos y lubríquelos con aceite de silicona.

Cualquier procedimiento especial de mantenimiento requiere la intervención de personal cualificado o del fabricante.



Durante las operaciones de limpieza y mantenimiento, si detecta alguna anomalía, no ponga la cama en funcionamiento y contacte con el proveedor.

2.7. LIMPIEZA Y DESINFECCIÓN

2.7.1. INSTRUCCIONES BÁSICAS ANTES DE LA LIMPIEZA

Utilice detergentes adecuados para desinfectar la cama. En caso de duda, consulte al fabricante.



- Antes de realizar cualquier operación de limpieza, desconecte la cama de la red eléctrica.



- No utilice detergentes abrasivos ni otros materiales que puedan dañar el revestimiento.
- No utilice productos corrosivos, cáusticos o ácidos, ni detergentes que puedan alterar la estructura o el comportamiento de los plásticos (diluyente, acetona, petróleo, etc.).
- Limpie la cama con un paño suave y húmedo.
- Las camas no han sido diseñadas para estaciones de lavado automático.
- Las camas no han sido diseñadas para limpieza con agua a alta presión, pulverización o vapor.



El fabricante no acepta responsabilidad alguna por los riesgos o daños derivados de una limpieza inadecuada realizada en contra de las instrucciones establecidas en este manual.

2.8. PROCEDIMIENTO DE LIMPIEZA

- Para acceder mejor a todas las partes de la cama, eleve el somier hasta su posición más alta y ajuste las secciones del respaldo y de los pies a sus posiciones máximas.
- Frene las ruedas, bloquee los movimientos de articulación en el mando supervisor y desconecte el mando del paciente para evitar lesiones accidentales durante la limpieza.
- Desconecte el cable de alimentación.
- El grado de limpieza y desinfección debe depender del uso previsto de la cama y del nivel de contaminación.

2.8.1. LIMPIEZA DE LOS MOTORES Y LOS MANDOS

La limpieza es muy sencilla gracias a sus superficies planas. Utilice un paño suave y húmedo.

Nunca utilice estaciones de lavado automático, túneles de lavado, agua a alta presión o pulverizadores de líquidos para limpiar los motores y los mandos. Existe riesgo de dañar el equipo. No utilice disolventes como benceno, alcohol o sustancias similares.

2.9. PROTECCIÓN DEL MEDIO AMBIENTE (ELIMINACIÓN Y RECICLAJE)

JMS está comprometida con la protección del medio ambiente. Por ello, le solicitamos que:

- Separe los residuos del embalaje y deposítelos en los puntos de reciclaje correspondientes o entréguelos a operadores autorizados.
- Al final de su vida útil, entregue el producto a un operador autorizado.
- No deseche el producto junto con los residuos domésticos ordinarios.

2.9.1. ELIMINACIÓN Y RECICLAJE DE LOS COMPONENTES ELÉCTRICOS

Todos los componentes eléctricos al final de su vida útil deben entregarse a operadores autorizados. Las operaciones de eliminación y reciclaje deben realizarse de acuerdo con el Decreto-Ley n.º 152-D/2017, de 11 de diciembre.

¡Gracias por su colaboración!





Instrucciones de Uso

3. INSTRUCCIONES DE USO

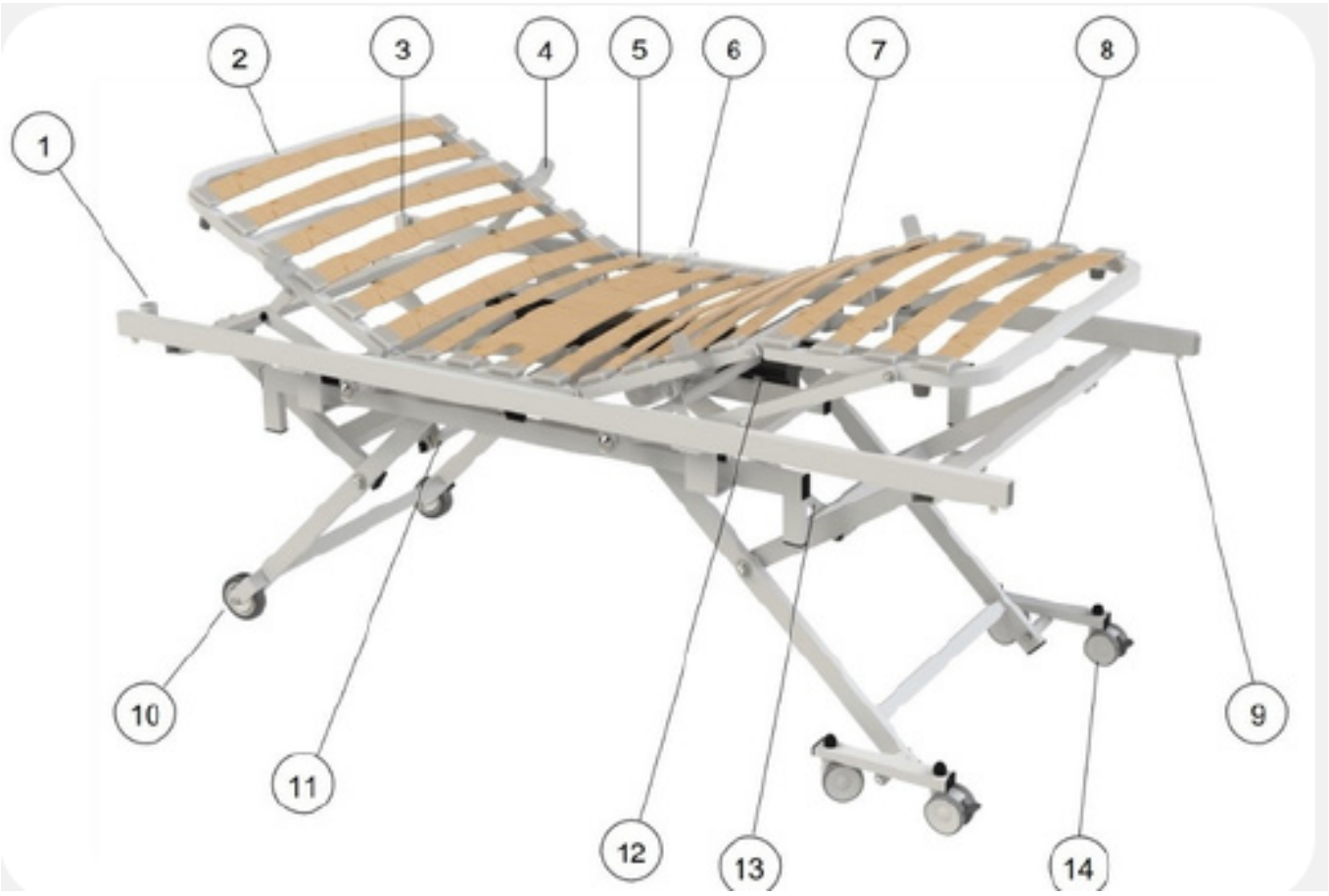

Figura 12 - Cama AMISSIO

N.º	Descripción	N.º	Descripción
1	Alojamiento para columna de suspensión	8	Sección de los pies
2	Sección del respaldo	9	Tornillo M8x16 para fijación del cabecero
3	Alojamiento para portasueros	10	Ruedas Ø100 mm
4	Retenedor de colchón encajable	11	Motor de elevación
5	Sección fija	12	Motor del somier
6	Mando	13	Motor de elevación
7	Sección de las piernas	14	Ruedas dobles Ø75 mm

3.1. FUNCIONAMIENTO

3.1.1. LEYENDA Y FUNCIONES DEL MANDO

Subir la sección del respaldo

Subir la sección de los pies

Subir simultáneamente las secciones del respaldo y los pies

Elevar el somier

Anti-Trendelenburg



Bajar la sección del respaldo

Bajar la sección de los pies

Bajar simultáneamente las secciones del respaldo y los pies

Bajar el somier

Trendelenburg

Figura 13 - Mando

Antes de que el paciente utilice el mando, debe recibir toda la información necesaria para su correcto funcionamiento.

No deje el mando al alcance del paciente ni de otras personas si el equipo médico considera que la situación clínica del paciente no permite su uso.

3.1.2. BLOQUEO DE LAS FUNCIONES DEL MANDO



Las posiciones I y II son opciones de bloqueo programables. Si necesita bloquear una posición específica, consulte al proveedor para programar el mando.

3.1.3. GUÍA DE DETECCIÓN Y RESOLUCIÓN DE FALLOS DEL MANDO

La siguiente tabla sirve de ayuda para detectar y resolver fallos o errores.

Si detecta un fallo o error que no esté identificado en este manual, contacte con el proveedor. Los fallos solo deben ser inspeccionados o corregidos por personal eléctrico cualificado.

Problema	Posible causa	Solución
El mando no funciona	- La alimentación eléctrica es insuficiente.	- Compruebe la conexión del cable eléctrico; si es necesario, desconéctelo y vuelva a conectarlo.
	- El mando está defectuoso.	- Contacte con el proveedor.
No se realiza ningún movimiento	- El cable de alimentación está interrumpido.	- Compruebe la conexión del cable eléctrico; si es necesario, desconéctelo y vuelva a conectarlo.
	- El cable de alimentación está dañado.	- Contacte con el proveedor / sustituya el mando.

3.2. ALMACENAMIENTO Y EMBALAJE

La cama se suministra embalada en una caja de cartón, salvo que el cliente solicite otro tipo de embalaje.

La cama no debe almacenarse en lugares húmedos. Debe protegerse de la caída de objetos, no debe apilarse y, preferentemente, debe almacenarse en posición horizontal. No se recomienda colocar pesos sobre el embalaje, ya que podrían dañar sus componentes.

JMS no acepta responsabilidad por daños causados a camas equipadas con accesorios (barandillas laterales, cabeceros/pieceros, columnas de suspensión, portasueros u otros tipos de accesorios no ensayados previamente) que no hayan sido fabricados por JMS.

JMS no acepta responsabilidad por daños causados por un uso indebido, por el incumplimiento de estas u otras instrucciones o por negligencia en el uso y manipulación del producto.

JMS se reserva el derecho de modificar en cualquier momento y sin previo aviso el diseño, la funcionalidad, el aspecto y la comercialización de sus productos, así como de actualizar este manual siempre que sea necesario.